MITSUBISHI SEWING MACHINE PARTS CATALOG

Model ····· { DB130-10, DB130-11, DB130-12, DB130-12-7, DB130-13, DB130-14, DB130-22

INDEX

1. 本 体 部 分 ····· Arm bed ····· F20-1
2. 針棒，天びん部分 ····· Needle bar and take-up lever mechanism ····· F20-5
3. 上軸竪軸部分 ····· Upper shaft and vertical shaft mechanism ····· F20-7
4. 縫目加減機構部分 ····· Stitch regulator mechanism ····· F20-9
5. 押工機構部分 ····· Presser foot mechanism ····· F20-11
6. 水平送り軸部分 ····· Feed rock shaft mechanism ····· F20-13
7. 下軸，上下送り軸部分 ····· Rotating hook shaft and feed lifting rock shaft mechanism ····· F20-15
8. 給油機構部分 ····· Oil lubrication mechanism ····· F20-17
9. 付属品(付属品箱) ····· Accessories (Accessories box) ····· F20-19
10. 付 属 品 ····· Accessories ····· F20-21

MITSUBISHI ELECTRIC CORPORATION

19770000

DB130形　機構図　TOTAL ASSY.

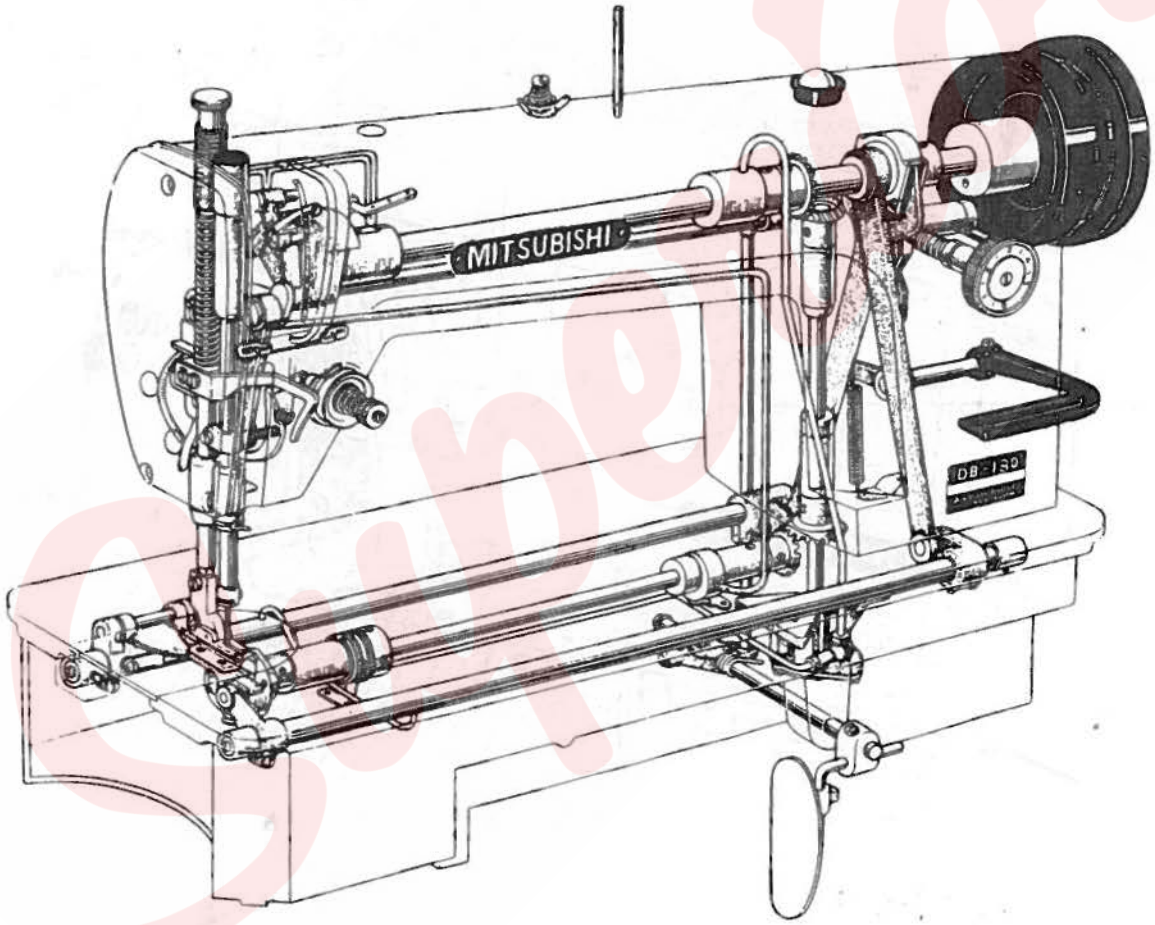

DB-130形　本体部分　ARM BED

DISCONTINUED

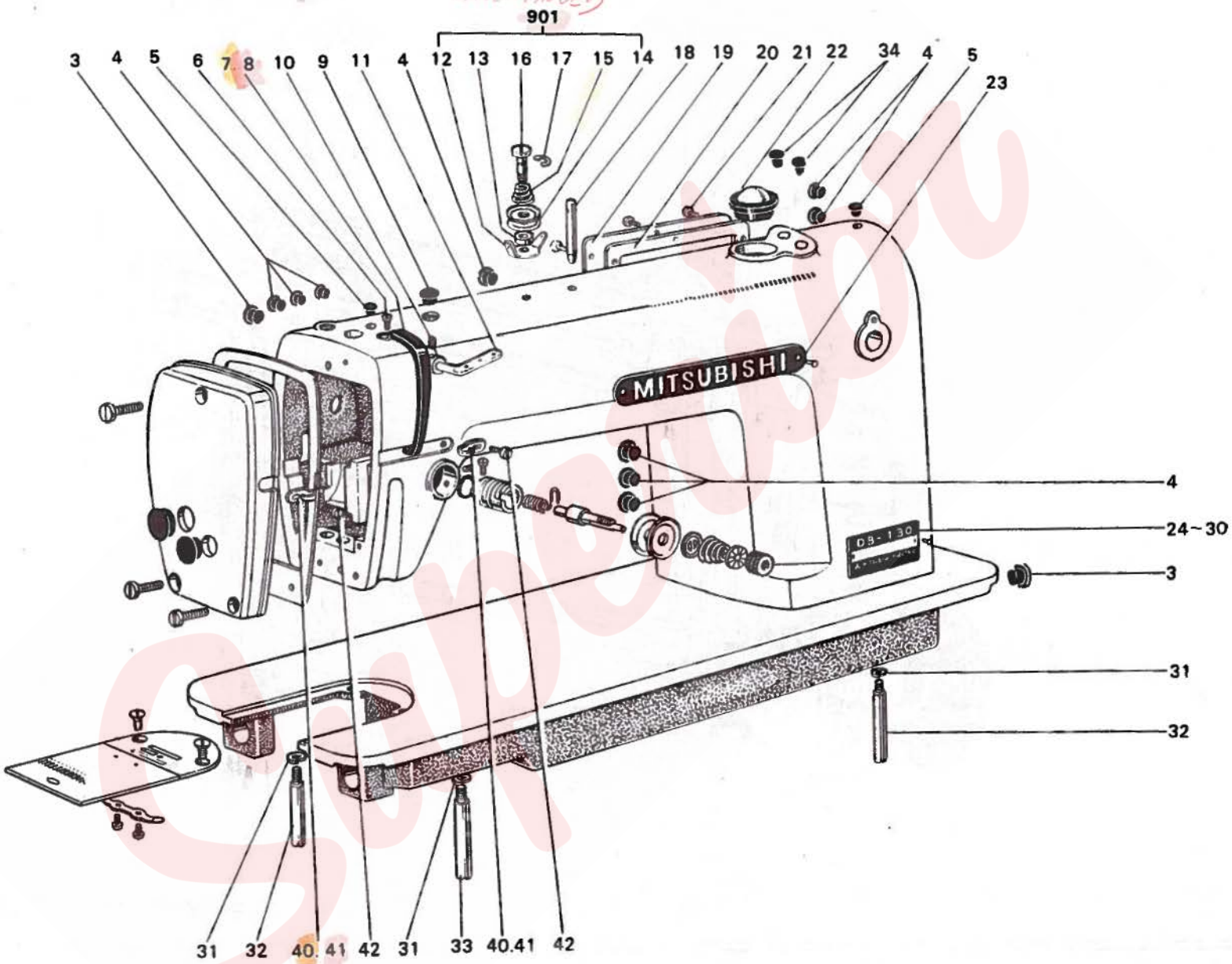

DB-130形 本体部分 ARM BED

Fig. No.	サービス部品コード Part No.	資材コード Code No.	部品名	Name of Part	個/台 Amt. req DB130-10	DB130-11	DB130-12	DB130-12-7	DB130-13	DB130-14	DB130-22	DB120	備考 Remarks
3	M9 1900 080	W501374H01	ゴム栓 (19φ)	Rubber plug	②	②	②	②	②	②	②	○	
4	M9 0880 080	W501320H01	ゴム栓 (8.8φ)	Rubber plug	⑩	⑩	⑩	⑩	⑩	⑩	⑩	○	
5	M9 0570 080	W502078H01	ゴム栓 (赤5.7φ)	Rubber plug	②	②	②	②	②	②	②	○	
6	M9 1107 002	W500092H01	平ネジ 11/64(40)×5.5	Screw (for Fig. 7. 8)	②	②	②	②	②	②	②	○	
7	MF 10A0 584	W468291H01	天秤カバー	Thread take-up cover	①	①	①	①	①	①		○	
8	MF 17B0 584	W458150H01	天秤カバー	Thread take-up cover							①		DB127
9	M9 0881 080	W502944H01	ゴム栓 (赤8.8φ)	Rubber plug	①	①	①	①	①	①	①	○	
10	M9 1108 001	W503846H01	頭ナシ止メネジ 11/64(40)×5.5	Set screw (for. Fig. 11)	①	①	①	①	①	①	①	○	
11	MF 10A0 180	B 409034H01	糸案内(三ツ目糸カケ)	Thread guide	①	①	①	①	①	①	①	○	
901	MF 20E0 550	W331471G01	調節器 (組) DISCONTINUED	Pre-tension Assy.	①	①	①	①	①	①	①		
12	MF 20A0 181	W470269H01	糸案内	Thread guide	①	①	①	①	①	①	①		Fig. No. 901ニ含ム
13	MF 20A0 476	W470268H01	スペーサ	Spacer	①	①	①	①	①	①	①		〃
14	MF 10A1 555	W501636H01	調子皿	Tension discs	②	②	②	②	②	②	②	○	〃
15	MF 20A0 245	W475419H01	エンスイバネ	Tension spring	①	①	①	①	①	①	①	○	〃 元W502193
16	M9 1109 015	W470267H01	段付平ネジ 11/64(40)×18.5	Screw	①	①	①	①	①	①	①		〃
17	M9 0503 065	S 592411H03	E型止メ輪 3	E type stop ring	①	①	①	①	①	①	①		〃 元W462774
18	MF 10A0 186	W461744H01	糸立棒	Spool pin	①	①	①	①	①	①	①	○	
19	MF 36A0 880	W469597H01	横蓋	Arm side cover	①	①	①	①	①	①	①		元W472543
20	MF 10A1 691	W450048H01	ガスケット	Gasket (for Fig. 19)	①	①	①	①	①	①	①	○	
21	M9 1101 004	W466810H01	プラマイネジ 11/64(40)×8	Screw (for Fig. 19)	⑤	⑤	⑤	⑤	⑤	⑤	⑤	○	
22	MF 20A0 135	W472715H01	アブラマド	Oil check window	①	①	①	①	①	①	①		元W472515
23		W450620H01	社銘板	Name plate	①	①	①	①	①	①	①	○	
24		W470265H01	形銘板	Model plate	①								
25		W470916H01	形銘板	Model plate		①							
26		W470917H01	形銘板	Model plate			①						
27		W470919H01	形銘板	Model plate				①					
28		W417410H01	形銘板	Model plate					①				
29		W471408H01	形銘板	Model plate						①			
30		W471411H01	形銘板	Model plate							①		
31	M9 0601 053	W462654H01	バネ座金 6	Washer (for Fig. 32)	③	③	③	③	③	③	③	○	
32	MF 10A0 151	W452343H01	脚 (短)	Short leg	②	②	②	②	②	②	②	○	
33	MF 10A0 150	W461768H01	脚 (長)	Short leg	①	①	①	①	①	①	①	○	
34	M9 1180 080	W502069H01	ゴム栓 (11.8φ)	Rubber plug	②	②	②	②	②	②	②	○	
40	MF 10A0 181	W452151H01	糸案内	Thread guide	②	②	②	②	②	②	②	○	
41	MF 25B0 181	W470968H01	糸案内	Thread guide							②	○	
42	M9 0909 003	W501901H01	丸平ネジ 9/64(40)×6	Screw (for Fig. 40. 41)	③	③	③	③	③	③	③	○	

DB-130形　本体部分　ARM BED

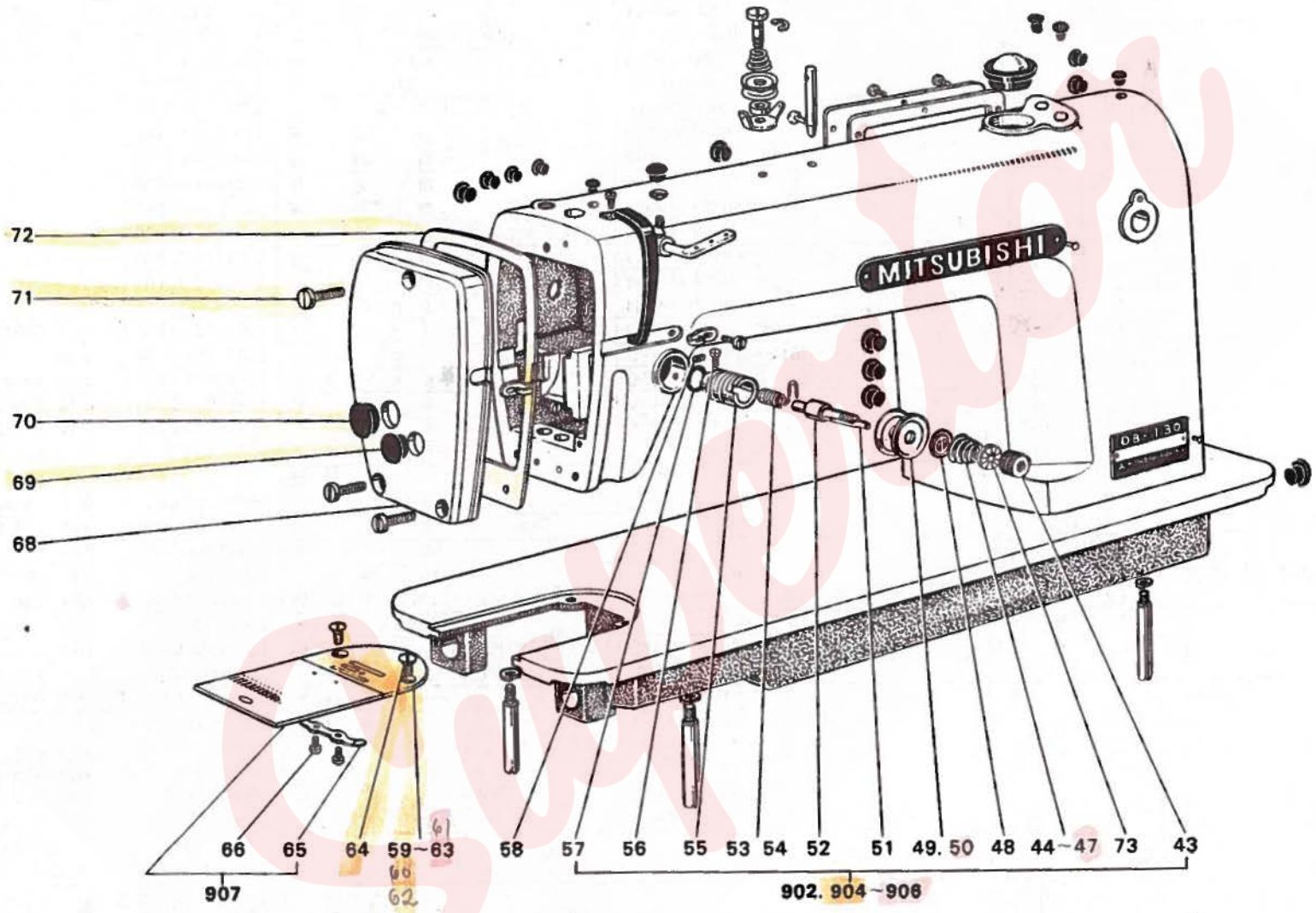

DB-130形 本体部分 ARM BED

Fig. No.	サービス部品コード Part No.	資材コード Code No.	部品名	Name of Part	個/台 Amt. req DB130-10	DB130-11	DB130-12	DB130-12-7	DB130-13	DB130-14	DB130-22	DB120	備考 Remarks
902	MF 10E0 210	W450067G02	上糸調節器(組)	Thread tension regulator Assy.	①	①						○	
904	MF 12E0 210	W335284G02	上糸調節器(組)	Thread tension regulator Assy.			①	①			①		
905	MF 23E0 210		上糸調節器(組)	Thread tension regulator Assy.					①				
906	MF 24E0 210		上糸調節器(組)	Thread tension regulator Assy.						①			
43	M9 1608 046	W476469H01	調子ナット 1/4(40)	Thread tension regulating thumb nut	①	①	①	①	①	①	①	○	上糸調節器組ニ含ム 元W501027
44	MF 11D0 245	W461780H01	エンスイバネ	Thread tension spring	①	①	①	①			①	○	〃 元W450071
46	MF 23C0 245	W461786H01	エンスイバネ	Thread tension spring					①				〃
47	MF 24C0 245	W462601H01	エンスイバネ	Thread tension spring						①			〃
48	MF 10A0 556	W477611H01	調子皿押エ	Thread tension releasing disc	①	①	①	①	①	①	①	○	〃 元B419179
49	MF 10A0 555	W440459H01	調子皿	Tension discs	②	②	②	②	②		②	○	〃
50	MF 24D0 555	W453599H01	調子皿	Tension discs						②			〃
51	M9 0204 060	B 509216H01	ピン 2φ×28.4	Thread tension releasing pin	①	①	①	①	①	①	①	○	上糸調節器組ニ含ム
52	MF 10A0 553	B 419178H01	調子棒	Thread tension stud	①	①	①	①	①	①	①	○	〃
53	MF 10A0 187	W475488H01	糸取リバネ	Thread take-up spring	①	①				①		○	〃(LZ710.760共通)元W450070
54	MF 12B0 187	W461748H01	糸取リバネ	Thread take-up spring			①	①	①		①		〃
55	MF 20A0 750	W453140H01	ブッシュ	Thread tension regulator bushing	①	①	①	①	①	①	①		〃 元W450069
56	M9 0901 002	W500741H01	平ネジ 9/64(40)×4	Set screw (for Fig. 52)	①	①	①	①	①	①	①	○	〃
57	MF 10A7 691 ●	P 648001X01	Oリング NOKS15	Rubber ring (for Fig. 55)	①	①	①	①	①	①	①	○	〃 元W502087
58	M9 1508 001	B 509088H01	頭ナシ止メネジ 15/64(28)×8	Set screw (for Fig. 902~906)	⑥	⑥	⑥	⑥	⑥	⑥	⑥	○	
59	MF 10A0 101 ●	W326261H01	針板	Needle plate	①							○	元W319330
60	MF 11D0 101 ●	W324529H01	針板	Needle plate		①							DB121
61	MF 12B0 101	W324587H01	針板	Needle plate			①		①		①		DB122—127
62	MF 26B0 101	W322721H01	針板	Needle plate				①					
63	MF 24D0 101	W322714H01	針板	Needle plate						①			
64	M9 1102 011	W500197H01	丸皿ネジ 11/64(40)×7	Screw (for Fig. 59~63)	②	②	②	②	②	②	②	○	
907	MF 10E0 470	W461757G01	スベリ板(組)	Slide Plate Assy.	①	①	①	①	①	①	①	○	
65	MF 10A0 471	B 419207H01	板バネ	Spring	①	①	①	①	①	①	①	○	Fig. No. 907ニ含ム
66	M9 0604 002	B 509070H01	平ネジ 3/32(56)×2.2	Screw (for Fig. 65)	②	②	②	②	②	②	②	○	〃
68	MF 20A0 830	W331470H01	面板	Face plate	①	①	①	①	①	①	①		
69	M9 1180 080	W502069H01	ゴム栓	Rubber plug	①	①	①	①	①	①	①		元W472710
70	M9 5002 080	W472710H01	ゴム栓 (11.8φ)	Rubber plug	①	①	①	①	①	①	①	○	元W502069
71	M9 1102 004	W467880H01	プラマイネジ 11/64(40)×10	Screw (for Fig. 68)	③	③	③	③	③	③	③	○	
72	MF 20A1 691	W470264H01	ガスケット	Gasket	①	①	①	①	①	①	①		
73	MT 60A0 802	W476470H01	回り止メ	Revolution stop	①	①	①	①	①	①	①		

DB-130形　針棒，天ビン部分

NEEDLE BAR AND TAKE-UP LEVER MECHANISM

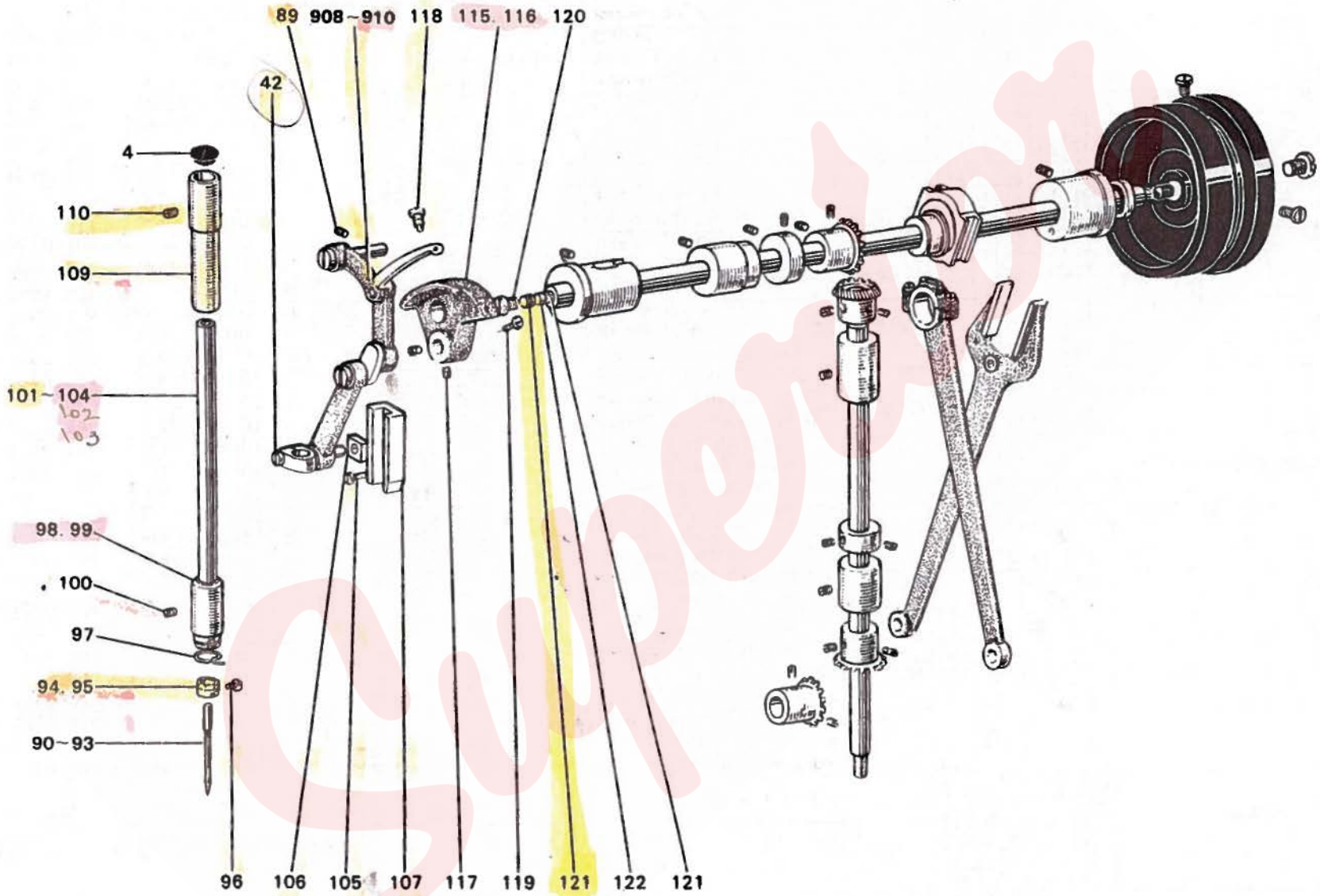

DB-130形 針棒，天ビン部分 NEEDLE BAR AND TAKE-UP LEVER MECHANISM

Fig. No.	サービス部品コード Part No.	資材コード Code No.	部品名	Name of Part	個/台 Amt. req DB130-10	DB130-11	DB130-12	DB130-12-7	DB130-13	DB130-14	DB130-22	DB120	備考 Remarks
908	MF 10E0 580	W324586G01	天秤針ク(組)	Thread take-up lever and needle bar connecting stud Assy.	①	①				①		○	
909	MF 12E0 580	W335283G01	天秤針ク(組)	Thread take-up lever and needle bar connecting stud Assy.			①	①	①				
910	MF 17E0 580	W335291G01	天秤針ク(組)	Thread take-up lever and needle bar connecting stud Assy.							①		
89	M9 1516 001	W500006H01	頭ナシ止メネジ 15/64(28)×15	Set screw	④	④	④	④	④	④	④	○	
90	MF 20A0 128	S 970002H01	針 DB×1 #14	Needle	①							○	元W465271
91	MF 21D0 128	S 970001H01	針 DA×1 #11	Needle		①				①			
92	MF 22B0 128	S 970002H02	針 DB×1 #21	Needle			①	①					
93	MF 23C0 128	S 970002H04	針 DB×1 #23	Needle					①		①		
94	MF 10A2 181	W502075H01	糸案内	Thread guide	①		①	①	①		①	○	
95	MF 21D0 181	W468259H01	糸案内	Thread guide		①				①			
96	M9 0802 003	W502074H01	丸平ネジ 1/8(44)×4.5	Needle clamp screw	①	①	①	①	①	①	①	○	
97	MF 10A1 181	W502073H01	糸案内	Thread guide	①	①	①	①	①	①	①	○	
98	MF 10A0 664	W450055H01	針棒メタル(下)	Needle bar bushing (under)	①	①	①	①	①	①		○	
99	MF 17B0 664	W457585H01	針棒メタル(下)	Needle bar bushing (under)							①		DB127
100	M9 1102 001	W500489H01	頭ナシ止メネジ 11/64(40)×2.7	Set screw (for Fig. 98. 99)	①	①	①	①	①	①	①	○	
101	MF 10A0 660	W450053H01	針棒	Needle bar	①							○	
102	MF 11D0 660	W461764H01	針棒	Needle bar		①				①			DB121
103	MF 12B0 660	W461770H01	針棒	Needle bar			①	①	①				DB122
104	MF 17B0 660	W461796H01	針棒	Needle bar							①		DB127
105	M9 1110 002	W500294H01	平ネジ 11/64(40)×8	Screw (for Fig. 107)	④	④	④	④	④	④	④	○	
106	MF 10A0 325	W443934H01	角駒	Square block	①	①	①	①	①	①	①	○	
107	MF 10A0 662	W444056H01	針クガイド	Needle bar connecting link guide	①	①	①	①	①	①	①	○	
109	MF 10A0 663	W450052H01	針棒メタル(上)	Needle bar bushing (upper)	①	①	①	①	①	①	①	○	
110	M9 1503 001	B 508971H01	頭ナシ止メネジ 15/64(28)×4.5	Set screw (for Fig. 109)	①	①	①	①	①	①	①	○	
115	MF 20E0 383	W472516G01	クランク	Crank	①		①	①	①		①		元W471445
116	MF 21D0 383	W472544H01	クランク	Crank		①				①			
117	M9 1606 001	B 504016H01	頭ナシ止メネジ 1/4(40)×7	Set screw (for Fig. 115. 116)	⑩	⑩	⑩	⑩	⑩	⑩	⑩	○	
118	M9 1802 006	B 503851H01	棒先平ネジ 9/32(28)×14	Set screw (for Fig. 115. 116)	①	①	①	①	①	①	①	○	
119	M9 1801 002	W500306H01	平ネジ 9/32(28)×13	Screw	①	①	①	①	①	①	①		
120	M9 2001 011	W502474H01	丸皿ネジ 5/16(28)×7	Screw (for arm shaft front)	①	①	①	①	①	①	①	○	
121	MF 10A2 740	W500003H01	フェルト	Paking (for arm shaft front)	③	③	③	③	③	③	③	○	
122	MF 10A0 500	W501905H01	栓	Alumi-plug (for arm shaft front)	①	①	①	①	①	①	①	○	

DB-130形 上軸竪軸部分

UPPER SHAFT AND VERTICAL SHAFT MECHANISM

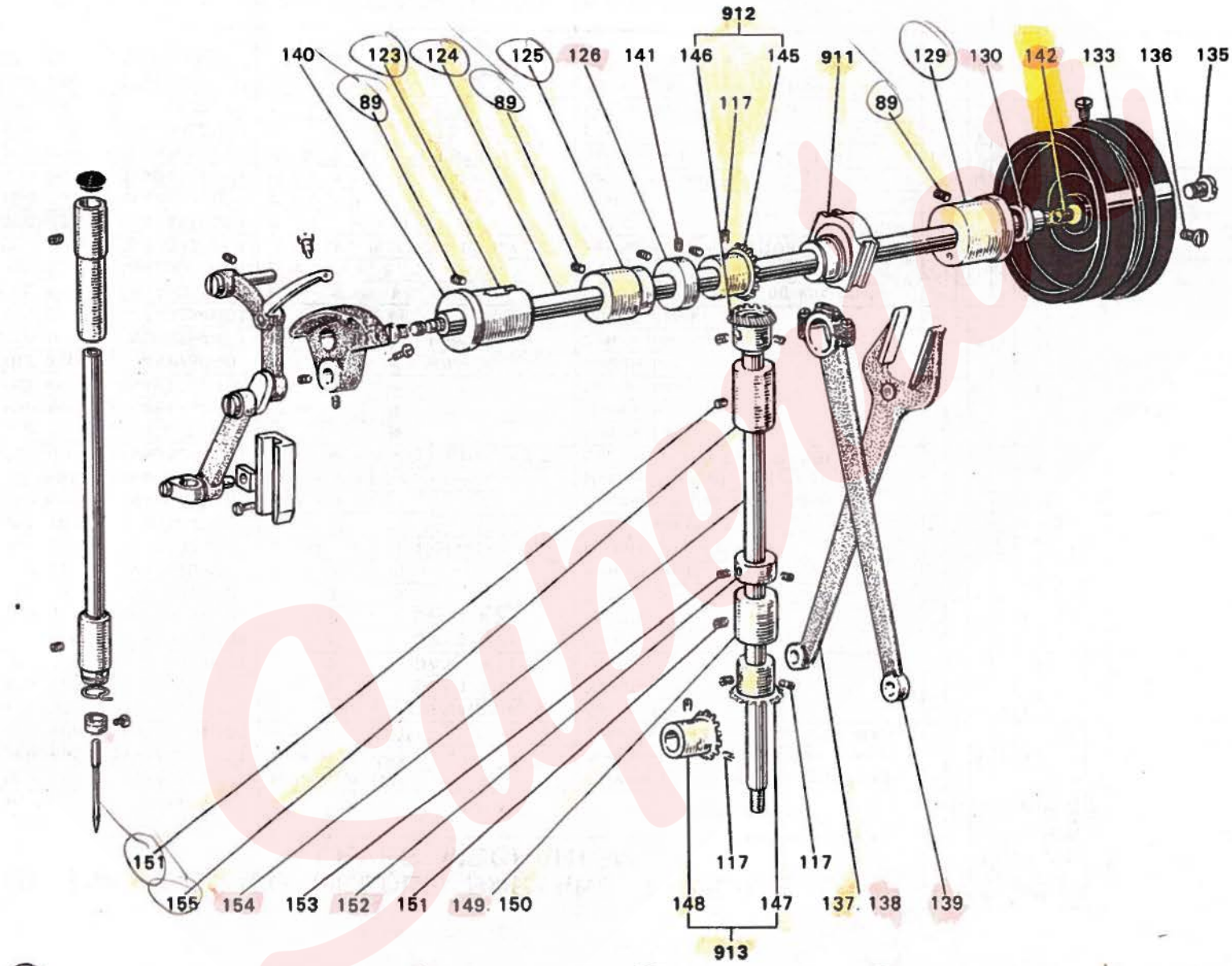

DB-130形 上軸竪軸部分 UPPER SHAFT AND VERTICAL SHAFT MECHANISM

Fig. No.	サービス部品コード Part No.	資材コード Code No.	部品名	Name of Part	個/台 Amt. req DB130-10	DB130-11	DB130-12	DB130-12-7	DB130-13	DB130-14	DB130-22	DB120	備考 Remarks
123	MF 20A0 232	W471446H01	上軸メタル(左)	Upper shaft bushing (left)	①	①	①	①	①	①	①		元W471469
124	MF 20A0 230	W333525H01	上軸	Upper shaft	①	①	①	①	①	①	①		
125	MF 10A0 234	W450077H01	上軸メタル(中)	Upper shaft bushing (middle)	①	①	①	①	①	①	①	○	
126	MF 16A0 352	W476422H01	カラー	Upper shaft collar	①	①	①	①	①	①	①		元W470214
911	**MF 10E0 280**	**W462629G01**	**送りカム(組)**	**Feed cam Assy.**	①	①	①	①	①	①	①	○	
129	MF 10A0 233	W450078H01	上軸メタル(右)	Upper shaft bushing (right)	①	①	①	①	①	①	①	○	
130	M9 1472 086	W461784H01	オイルシール	Oil seal (for upper shaft back)	①	①	①	①	①	①	①	○	
133	MF 10A0 682	W453500H01	ハズミ車	Balance wheel	①	①	①	①	①	①	①	○	
135	M9 2201 003	W461726H01	丸平ネジ 11/32(28)×10	Screw	①	①	①	①	①	①	①	○	
136	M9 1502 002	W500509H01	平ネジ 15/64(28)×12	Set screw (for Fig. 133)	④	④	④	④	④	④	④	○	
137	MF 10A0 744	W320448H01	ニ叉	Feed forked connection	①	①	①		①	①	①	○	
138	MF 26B0 744	W327698H01	ニ叉	Feed forked connection				①					
139	MF 10E0 384	W320460H01	クランクロッド	Crank rod	①	①	①	①	①	①	①	○	
140	MF 16A1 742	W471468H01	フタ	Cover	①	①	①	①	①	①	①		
141	M9 1602 001	W500036H01	トメネジ 1/4(40)×4	Set screw	②	②	②	②	②	②	②		
142	M9 0740 080	W478175H01	ゴム栓 7.4φ×10	Rubber plug	①	①	①	①	①	①	①		
912	**MF 10E0 335**	**W462638G01**	**傘歯車(組)(上)**	**Arm shaft bevel gear Assy.**	①	①	①	①	①	①	①	○	
145	MF 10A0 331	W444106H01	傘歯車(上軸)	Bevel gear (upper shaft)	①	①	①	①	①	①	①	○	Fig. No. 912ニ含ム
146	MF 10A0 333	W444107H01	傘歯車(竪上)	Bevel gear (vertical shaft upper)	①	①	①	①	①	①	①	○	〃
913	**MF 10E0 336**	**W462637G01**	**傘歯車(組)(下)**	**Hook shaft bevel gear Assy.**	①	①	①	①	①	①	①	○	
147	MF 10A0 334	W444109H01	傘歯車(竪下)	Bevel gear (vertical shaft under)	①	①	①	①	①	①	①	○	Fig. No. 913ニ含ム
148	MF 10A0 332	W444111H01	傘歯車(下軸)	Bevel gear (hook shaft)	①	①	①	①	①	①	①	○	〃
149	MF 10A0 522	W450082H01	竪軸メタル(下)	Vertical shaft bushing (under)	①	①	①	①	①	①		○	
150	MF 17B0 522	W461794H01	竪軸メタル(下)	Vertical shaft bushing (under)							①		DB127
151	M9 1513 001	B 509060H01	頭ナシ止メネジ 15/64(28)×11	Set screw (for Fig. 149. 150)	⑥	⑥	⑥	⑥	⑥	⑥	⑥	○	
152	MF 10A0 352	B 422844H01	カラー	Vertical shaft collar	①	①	①	①	①	①	①	○	
153	M9 1506 001	B 508971H01	頭ナシ止メネジ 15/64(28)×7	Set screw (for Fig. 152)	②	②	②	②	②	②	②	○	元B509087
154	MF10A0 520	W450080H01	竪軸	Vertical shaft	①	①	①	①	①	①	①	○	
155	MF 20A0 521	W470275H01	竪軸メタル(上)	Vertical shaft bushing (upper)	①	①	①	①	①	①	①		

DB-130形　縫目加減機構部分　STITCH REGULATOR MECHANISM

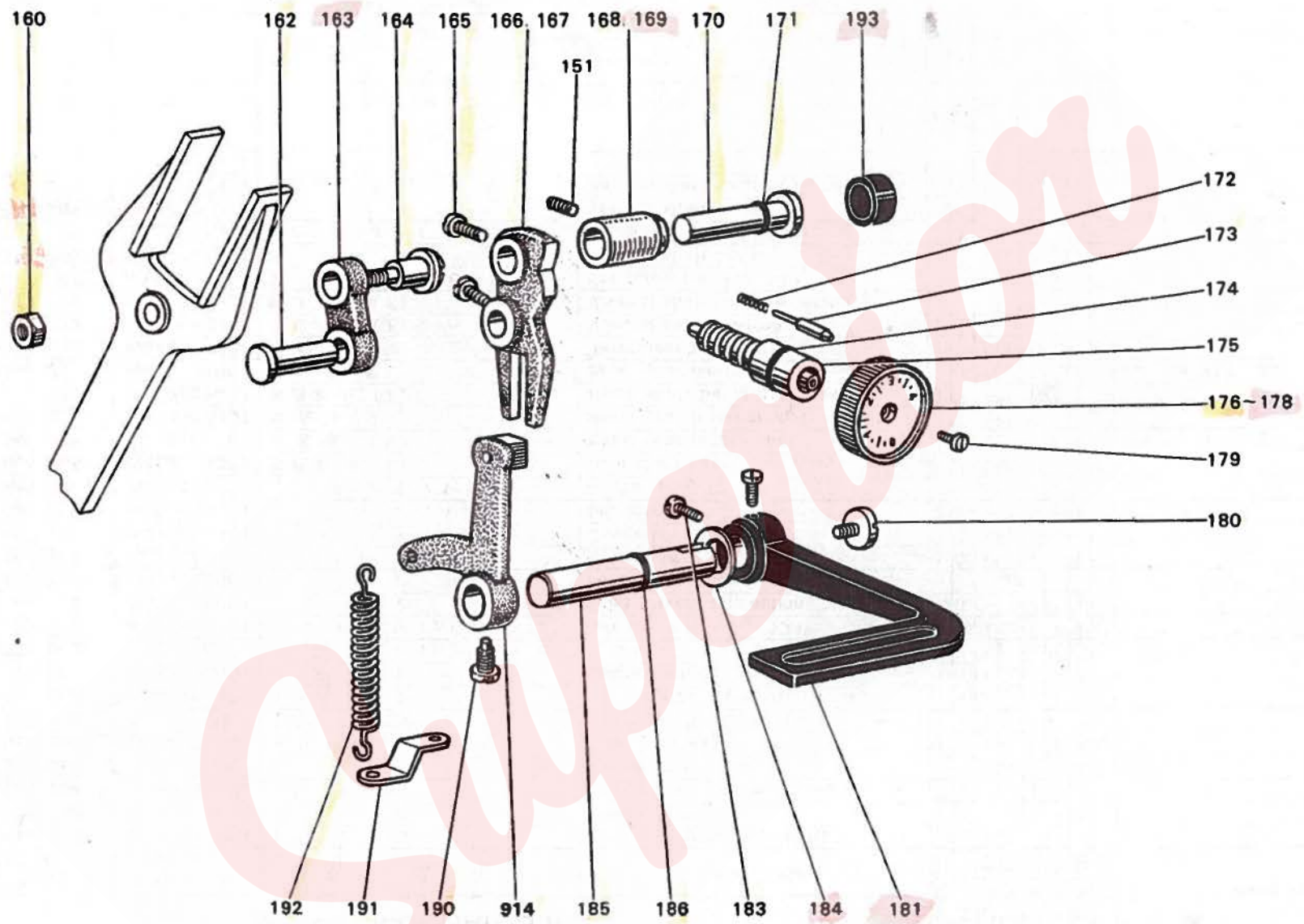

DB-130形 縫目加減機構部分 STITCH REGULATOR MECHANISM

Fig. No.	サービス部品コード Part No.	資材コード Code No.	部品名	Name of Part	個/台 Amt. req DB130-10	DB130-11	DB130-12	DB130-12-7	DB130-13	DB130-14	DB130-22	DB120	備考 Remarks
160	M9 1802 045	B 508961H01	ナット 9/32(28)	Nut (for Fig. 164)	①	①	①	①	①	①	①	○	
162	M9 0905 063	W501377H01	段付ピン 9φ×27	Set pin	①	①	①	①	①	①	①	○	
163	MF 10A0 153	W447215H01	案内テコ継ぎ	Feed connecting link	①	①	①	①	①	①	①	○	
164	M9 1807 015	W501406H01	段付平ネジ 9/32(28)×23.3	Screw (for Fig. 163)	①	①	①	①	①	①	①	○	
165	M9 1504 002	B 508963H01	平ネジ 15/64(28)×10	Set screw (for Fig. 166. 167)	③	③	③	③	③	③	③	○	
166	MF 10A0 152	W447221H01	案内テコ	Feed regulator	①	①	①		①	①	①	○	
167	MF 26B0 152	W464996H01	案内テコ	Feed regulator				①					
168	MF 10A0 750	W502090H01	ブッシュ	Feed regulator bushing	①	①	①		①	①	①	○	
169	MF 2680 750	W467254H01	ブッシュ	Feed regulator bushing				①					
170	M9 0901 063	W450087H01	段付軸	Set pin (for Fig. 166. 167)	①	①	①	①	①	①	①	○	
171	M9 0500 085	S 648001H03	Oリング P5	O-ring (for Fig. 170) P5	①	①	①	①	①	①	①	○	元W461799
172	MF 10A2 572	B 509164H01	ツルマキバネ	Spring (for Fig. 173)	①	①	①	①	①	①	①	○	
173	MF 10A0 852	B 419163H01	戻り止メ	Stopper pin(for Fig. 176~178)	①	①	①	①	①	①	①	○	
174	M9 1000 085	S 648001H06	Oリング P10	O-ring (for Fig. 175) P10	①	①	①	①	①	①	①	○	元W462603
175	MF 10A0 640	W447227H01	ネジ棒	Screw-bar	①	①	①	①	①	①	①	○	
176	MF 10A0 631	W331475H01	ダイヤル	Stitch length regulator dial	①		①		①		①	○	
177	MF 11D0 631	W331486H01	ダイヤル	Stitch length regulator dial		①				①			DB121
178	MF 26B0 631	W331487H01	ダイヤル	Stitch length regulator dial				①					
179	M9 1209 002	B 503887H01	平ネジ 3/16(28)×8	Screw (for Fig. 176~178)	①	①	①	①	①	①	①	○	
180	M9 1207 003	B 509288H01	丸平ネジ 3/16(28)×6.5	Screw (for Fig. 181. 182)	①	①	①	①	①	①	①	○	
181	MF 10A0 632	W465387H01	レバー	Reverse sewing lever	①	①	①	①	①	①	①	○	元W453509
183	M9 1501 002	W502945H01	平ネジ 15/64(28)×8.5	Set screw (for Fig. 181. 182)	①	①	①	①	①	①	①	○	
184	M9 5003 053	B 503895H01	バネ座金	Spring washer (for Fig. 181. 182)	①	①	①	①	①	①	①	○	
185	MF 10A0 633	W450088H01	ジク	Shaft (for Fig 181. 182)	①	①	①	①	①	①	①	○	
186	M9 0600 085	S 648001H04	Oリング P6	O-ring (for Fig. 185) P6	①	①	①	①	①	①	①	○	元W362699
914	**MF 10E0 635**	**W462614G01**	**縫目加減腕(組)**	**Reverse sewing crank Assy.**	①	①	①	①	①	①	①	○	
190	M9 1501 007	B 509256H01	棒先丸平ネジ 15/64(28)×28	Set screw	①	①	①	①	①	①	①	○	
191	MF 10A0 708	W501378H01	カケガネ〈バネ止メ板〉	Bracket (for Fig. 192)	①	①	①	①	①	①	①	○	
192	MF 10A0 572	W447225H01	ツルマキバネ	Spring	①	①	①	①	①	①	①	○	
193	M9 1980 080	W502091H01	ゴム栓	Rubber plug	①	①	①	①	①	①	①		

DB-130形 押工機構部分 PRESSER FOOT MECHANISM

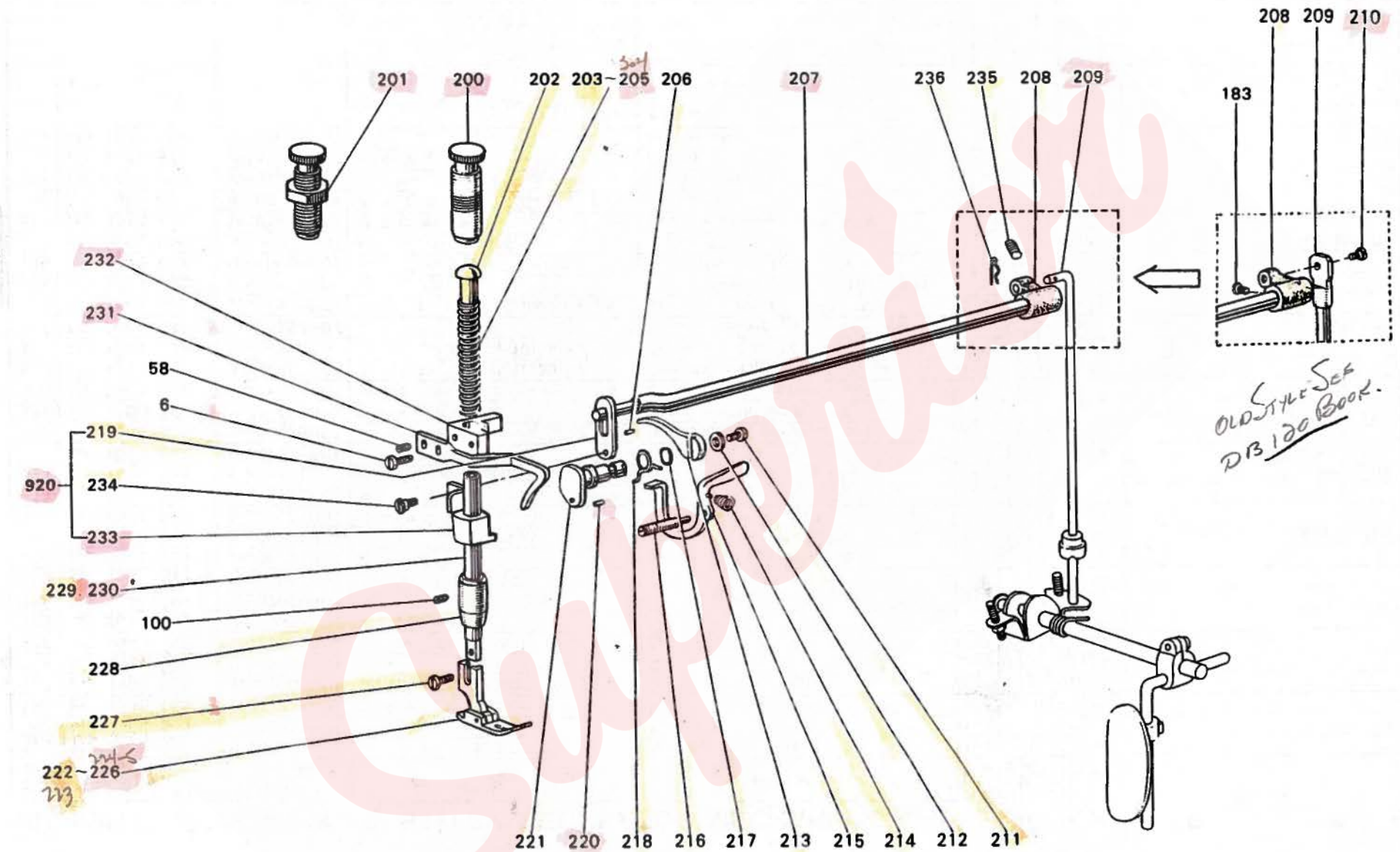

DB-130形　押工機構部分 PRESSER FOOT MECHANISM

Fig. No.	サービス部品コード Part No.	資材コード Code No.	部品名	Name of Part	個/台 Amt. req DB130-10	DB130-11	DB130-12	DB130-12-7	DB130-13	DB130-14	DB130-22	DB120	備考 Remarks
200	M9 3208 035	W475490H01	ツマミネジ 1/2(28)×52	Thumb screw	①	①	①	①	①	①	①	○	元W502440
201	M9 3201 045	W501118H01	ナット 1/2(28)	Nut (for Fig. 200)						①			DB130-14のみ使用
202	MF 20A0 703	W475491H01	案内棒	Presser bar guide	①	①	①	①	①	①	①	○	元W502439
203	MF 10A0 259	W502444H01	ツルマキバネ	Presser spring	①	①			①			○	
204	MF 1280 259	W502441H01	ツルマキバネ	Presser spring			①	①			①		DB122−127
205	MF 24D0 259	W502942H01	ツルマキバネ	Presser spring						①			
206	M9 0304 060	P 587007X01	ミゾツキピン 3φ×12	Stopper pin (for Fig. 207)	①	①	①	①	①	①	①	○	元W501874
207	MF 16A0 725	W478168H01	クランクジク〈ヒザ上ゲテコ〉	Knee lifter lever	①	①	①	①	①	①	①	○	元W450108
208	MF 10A0 726	W475493H01	ウデ	Knee lifter crank	①	①	①	①	①	①	①	○	元W502103
209	MF 20A1 511	W475492H01	ソウサボウ〈ツキ上ゲ棒〉	Knee lifter lever connecting rod	①	①	①	①	①	①	①		元W470289
210	M9 1504 015	W502104H01	段付平ネジ 15/64(28)×9.5	Screw	①	①	①	①	①	①	①		
211	M9 0921 002	B 508848H01	平ネジ 9/64(40)×8	Screw (for Fig. 213)	①	①	①	①	①	①	①	○	
212	M9 0401 053	S 561121H03	バネ座金 4	Washer (for Fig. 211)	①	①	①	①	①	①	①	○	元W462617
213	MF 10A0 252	W447053H01	押エ上ゲ	Presser bar lifter	①	①	①	①	①	①	①	○	
214	MF 10A2 245	B 409092H01	エンスイバネ	Spring (for Fig. 215)	①	①	①	①	①	①	①	○	
215	MF 10A0 220	W502086H01	糸ユルメ	Tension releasing lever	①	①	①	①	①	①	①	○	
216	M9 1102 033	W502123H01	ピンネジ 11/64(40)×23.5	Set screw (for Fig. 215)	①	①	①	①	①	①	①	○	
217	M9 0400 085	S 648001H02	Oリング P4	O-ring (for Fig. 221)P4	①	①	①	①	①	①	①	○	元W461758
218	MF 10A0 729	W502141H01	ヒネリバネ	Spring (for Fig. 221)	①	①	①	①	①	①	①	○	
219	MF 10A0 720	W502084H01	ソウサ板〈ヒキ上ゲ板〉	Knee lifter lever link	①	①	①	①	①	①	①	○	Fig. No. 920ニ含ム
220	M9 0207 060	P 587006X01	ミゾツキピン 2φ×14	Stopper pin (for Fig. 218)	①	①	①	①	①	①	①	○	元W502150
221	MF 10A0 253	W450151H01	押エ上ゲカム	Presser bar lifter cam	①	①	①	①	①	①	①	○	
222	MF 10A0 105	W450580G01	押エ 4個	Presser foot	①							○	
223	MF 21D0 105	W472730G01	押エ 3	Presser foot		①							元W462605
224	MF 1280 105	W331472G01	押エ	Presser foot			①	①			①		DB122−127
225	MF 23C0 105	W452333G01	押エ	Presser foot					①				
226	MF 24D0 105	W461788H01	押エ	Presser foot						①			
227	M9 0922 002	W464016H01	平ネジ 9/64(40)×8	Screw (for Fig. 222~226)	①	①	①	①	①	①	①	○	
228	MF 10A0 267	W502081H01	押エ棒メタル	Presser bar bushing	①	①	①	①	①	①	①	○	
229	MF 10A0 262	W502079H01	押エ棒	Presser bar	①		①	①	①		①	○	
230	MF 11D0 262	W502943H01	押エ棒	Presser bar		①				①			DB121
231	MF 10A0 216	W502083H01	糸案内	Thread guide	①	①	①	①	①	①	①	○	
232	MF 20A0 265	W467222H01	押エ棒ダキ	Presser bar holder	①	①	①	①	①	①	①		
920	MF 20E0 475	W327610G01	スベリ上ゲ(組)	Presser bar lifting bracket Assy.	①	①	①	①	①	①	①		
233	MF 10A0 475	W450066H01	スベリ上ゲ	Presser bar lifting bracket	①	①	①	①	①	①	①	○	Fig. No. 920ニ含ム
234	M9 1251 015	B 509180H01	段付平ネジ 3/16(32)×6	Screw (for Fig. 233)	①	①	①	①	①	①	①	○	〃
235	M9 1606 001	B 504016H01	頭ナシ止メネジ 1/4(40)×7	Screw	①	①	①	①	①	①	①		
236	M9 0102 062	P 587009X01	スナップピン	Snap pin	①	①	①	①	①	①	①		

DB-130形 水平送り軸部分 FEED ROCK SHAFT MECHANISM

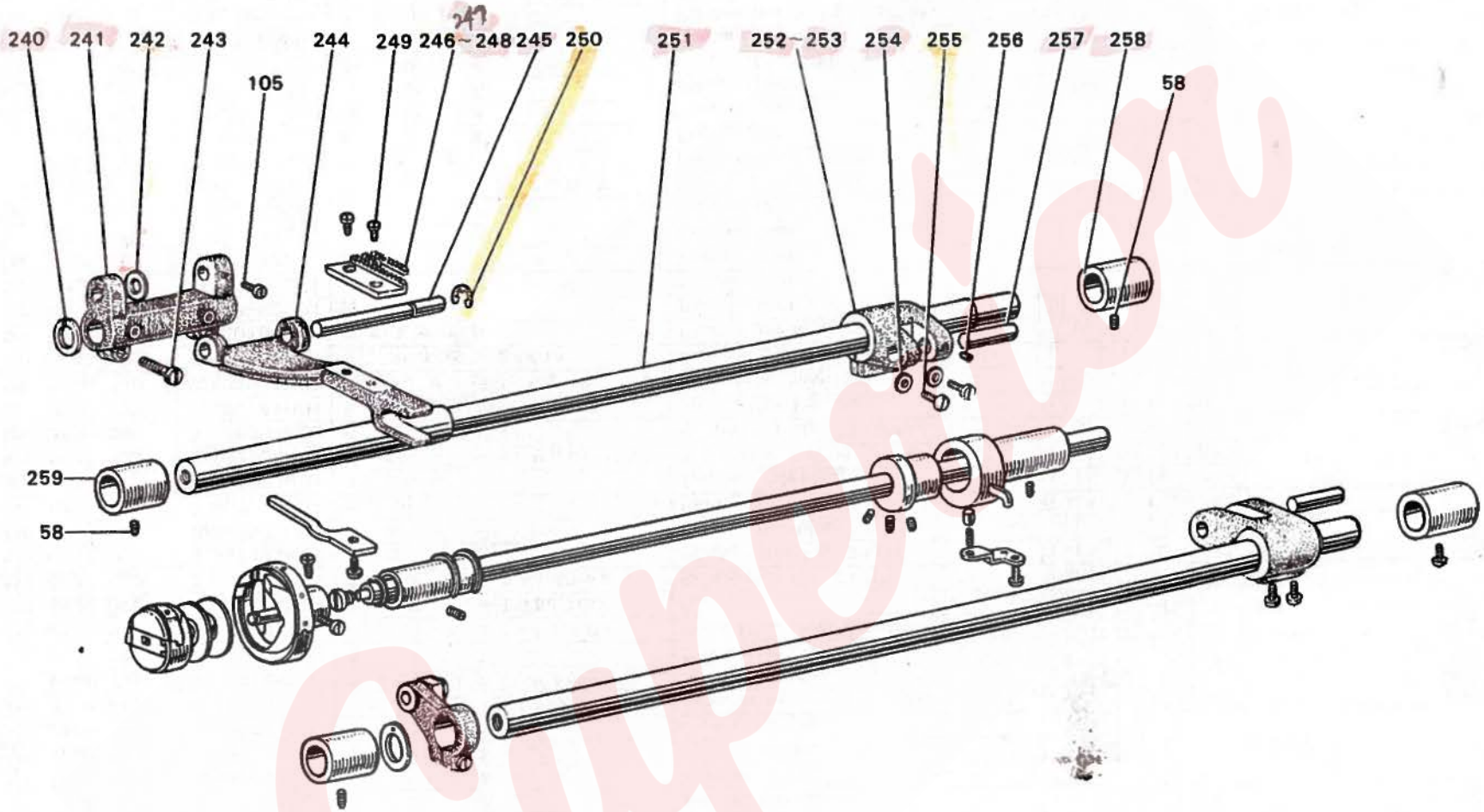

DB-130形　水平送り軸部分 FEED ROCK SHAFT MECHANISM

Fig. No.	サービス部品コード Part No.	資材コード Code No.	部品名	Name of Part	個/台 Amt. req DB130-10	DB130-11	DB130-12	DB130-12-7	DB130-13	DB130-14	DB130-22	DB120	備考 Remarks
240	M9 3001 052	W502467H01	特殊座金	Slide washer (for Fig. 241)	①	①	①	①	①	①	①	○	
241	MF 10A0 278	W456518H01	送り腕(水平左)	Feed rock shaft crank (left)	①	①	①	①	①	①	①	○	
242	M9 0606 050	W502480H01	座金	Slide washer (for Fig. 244)	①	①	①	①	①	①	①	○	
243	M9 1112 002	W501889H01	平ネジ 11/64(40)×12	Screw (for Fig. 241)	②	②	②	②	②	②	②	○	
244	MF 10A0 281	W447752H01	送り台	Feed bar	①	①	①	①	①	①	①	○	
245	MF 20A0 283	W470281H01	ジク〈送り台支エ軸〉	Feed bar shaft	①	①	①	①	①	①	①		
246	MF 10A0 104	W462604H01	送り	Feed dog	①		①	①	①		①	○	DB121
247	MF 11D0 104	W457555H01	送り	Feed dog		①							
248	MF 24D0 104	W454802H01	送り	Feed dog						①			
249	M9 0806 002	B 508857H01	平ネジ 1/8(44)×6	Screw (for Fig. 246~248)	①	①	①	①	①	①	①	○	
250	M9 0505 065	S 592411H05	E型止メ輪5	E type stop ring 5	①	①	①	①	①	①	①		元W461793
251	MF 10A0 491	W454876H02	水平送り軸	Feed rock shaft	①	①	①	①	①	①	①	○	
252	MF 10A0 279	W447172H01	送り腕(水平右)	Feed rock shaft crank (right)	①	①	①		①	①	①	○	
253	MF 26B0 279	W447855H01	送り腕(水平右)	Feed rock shaft crank (right)				①					
254	M9 0406 050	W470913H01	座金	Washer (for Fig. 255)	②	②	②	②	②	②	②		
255	M9 1113 002	W500182H01	平ネジ 11/64(40)×15	Screw (for Fig. 252. 253)	②	②	②	②	②	②	②	○	
256	M9 1108 001	B 503846H01	頭ナシ止メネジ 11/64(40)×5.5	Set screw (for Fig. 257)	①	①	①	①	①	①	①	○	
257	M9 0901 060	W501107H01	ピン 9.5φ×25	Set pin (for feed rock crank rod)	①	①	①	①	①	①	①	○	
258	MF 10A0 287	W446173H01	送り軸メタル(右)	Feed rock shaft bushing (right)	①	①	①	①	①	①	①	○	
259	MF 10A0 286	W454875H01	送り軸メタル(左)	Feed rock shaft bushing (left)	①	①	①	①	①	①	①	○	

DB-130形 下軸，上下送り軸部分 ROTATING HOOK SHAFT AND FEED LIFTING ROCK SHAFT MECHANISM

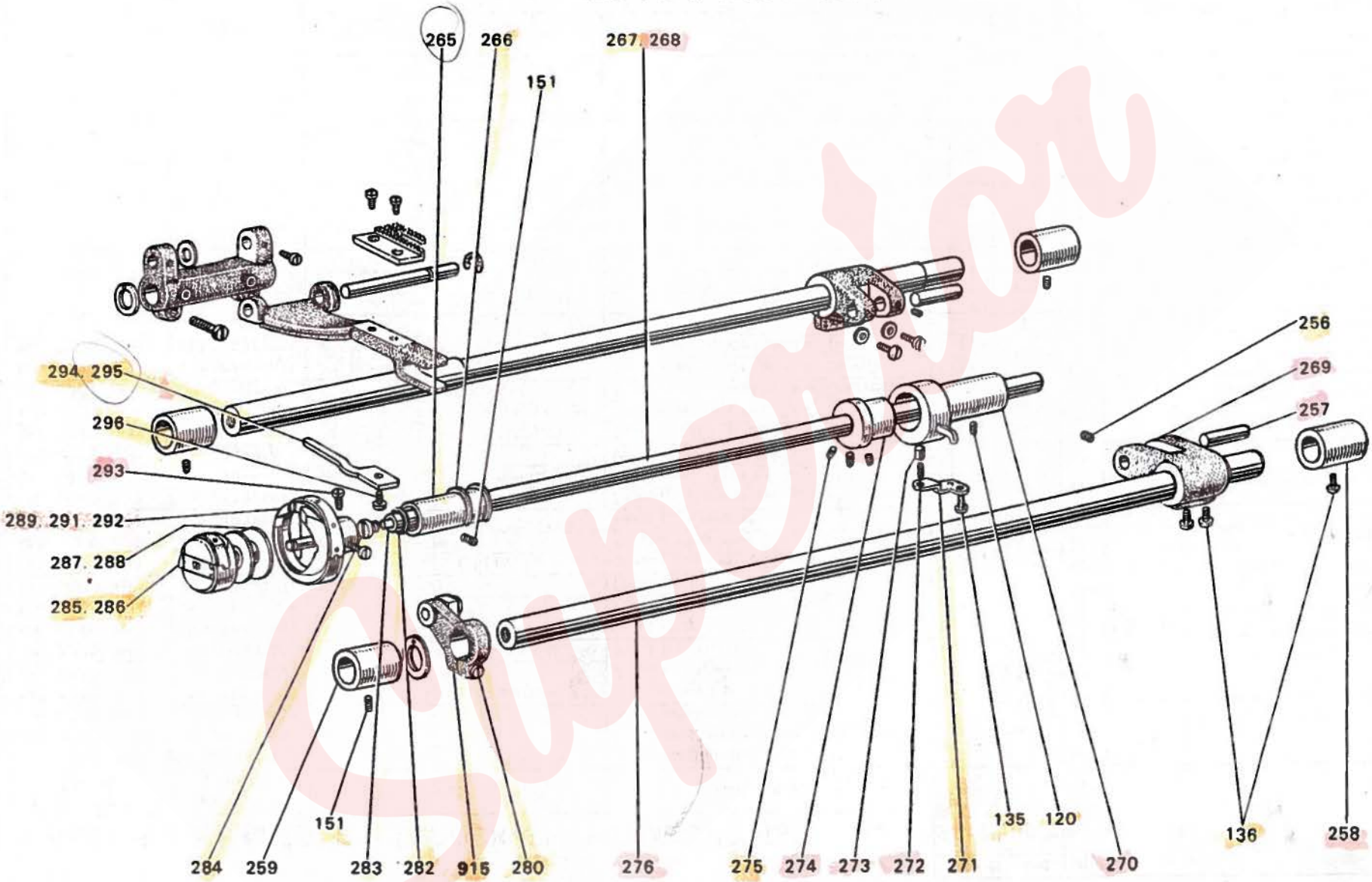

DB-130形 下軸、上下送り軸部分 ROTATING HOOK SHAFT AND FEED LIFTING ROCK SHAFT MECHANISM

Fig. No.	サービス部品コード Part No.	資材コード Code No.	部品名	Name of Part	個/台 Amt. req DB130-10	DB130-11	DB130-12	DB130-12-7	DB130-13	DB130-14	DB130-22	DB120	備考 Remarks
265	MF 20A0 451	W470286H01	下軸メタル(左)	Rotating hook shaft bushing (left)	①	①	①	①	①	①	①		
266	M9 0320 065	S 591411H02	C 型止メ輪(軸用20)	C type stop ring 20	②	②	②	②	②	②	②	○	元W462651
267	MF 20A0 450	W460515H01	下軸	Rotating hook shaft	①	①	①	①	①	①			
268	MF 17B0 450	W474894H01	下軸	Rotating hook shaft							①		DB127 元W462816
269	MF 10A0 277	W447173H01	送り腕(上下右)	Feed lifting rock shaft crank (right)	①	①	①	①	①	①	①	○	
270	MF 10A1 452	W461709H01	下軸メタル(右)	Rotating hook shaft bushing (right)	①	①	①	①	①	①	①	○	
271	MF 10A0 154	W467869H01	案内板	Guide plate	①	①	①	①	①	①	①	○	
272	MF 20A0 572	W468847H01	ツルマキバネ	Spring (for Fig. 271)	①	①	①	①	①	①	①		元W502769
273	M9 5001 063	W461713H01	特殊ピン	Special pin (for Fig. 272)	①	①	①	①	①	①	①	○	
274	MF 10A0 760	W461710H01	ヘンシンリン	Eccentric link	①	①	①	①	①	①	①	○	
275	M9 1506 001	W509087H01	頭ナシ止メネジ 15/64(28)×7	Set screw (for Fig. 274)	②	②	②	②	②	②	②	○	
276	MF 10A0 460	B 454877H02	上下送り軸	Feed lifting rock shaft	①	①	①	①	①	①	①	○	
915	MF 10E0 276	W335981G02	送り腕(上下左組)	Feed lifting rock shaft crank Assy (left)	①	①	①	①	①	①	①	○	Fig. No. 915ニ含ム 元W452475
280	M9 1113 002	W500182H01	平ネジ 11/64(40)×15	Screw	①	①	①	①	①	①	①	○	元W500162
282	M9 0802 086	W468257H01	オイルシール	Oil seal	①	①	①	①	①	①	①		
283	MF 10E3 148	W500231H01	油ヒモ	Oil cotton braid	①	①	①	①	①	①	①	○	
284	M9 1251 030	W500190H01	特殊ネジ 3/16(32)×6.7	Special screw (for Fig. 267. 268)	①	①	①	①	①	①	①	○	
285	MF 10E0 125	W461742G01	ボビンケース	Bobbin case	①	①	①	①	①	①		○	DB127
286	MF 25E0 125	W473391H01	ボビンケース(2倍釜)	Bobbin case							①		
287	MF 10A0 123	W462632H01	ボビン	Bobbin	①	①	①	①	①	①		○	DB127
288	MF 25B0 123	W470215H01	ボビン	Bobbin							①		
289	MF 10A0 120	W218864H01	カマ KHS-12SM	Rotating hook	①	①				①		○	DB122
291	MF 22B0 120	W335287H01	カマ KHS-12R	Rotating hook			①	①	①				DB127 元HMS-A
292	MF 25B0 120		カマ KHS-20RM2	Rotating hook							①		
293	M9 1101 002	W500194H01	平ネジ 11/64(40)×4	Set screw (for Fig. 289~292)	②	②	②	②	②	②	②	○	
294	MF 10A0 229	W462633H01	ウチガマトメ	Rotating hook positioner	①	①	①	①		①		○	DB127
295	MF 20A0 229	W468837H01	ウチガマトメ	Rotating hook positioner					①		①		元W470246
296	M9 1118 002	B 509061H01	平ネジ 11/64(40)×10	Screw (for Fig. 294. 295)	①	①	①	①	①	①	①	○	

DB-130形　給油機構部分　OIL LUBRICATION MECHANISM

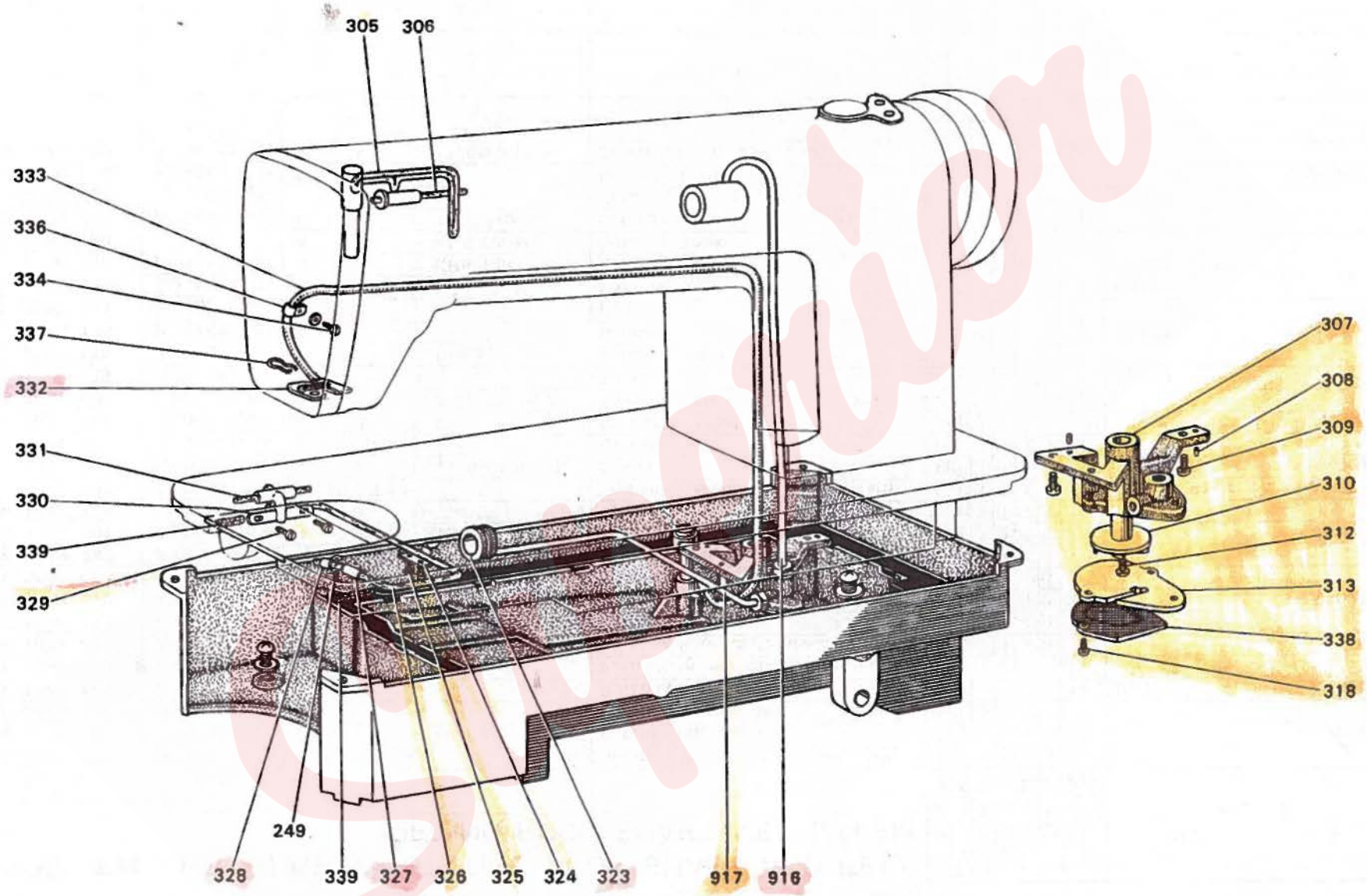

DB-130形 給油機構部分 OIL LUBRICATION MECHANISM

Fig. No.	サービス部品コード Part No.	資材コード Code No.	部品名	Name of Part	個/台 Amt. req DB130-10	DB130-11	DB130-12	DB130-12-7	DB130-13	DB130-14	DB130-22	DB120	備考 Remarks
305	MF 10E2 148	W444138H01	油ヒモ	Oil cotton braid	①	①	①	①	①	①	①	○	
306		W462729H01	油ヒモ	Oil cotton braid	①	①	①	①	①	①	①		
307	MF 10A0 783	W321294H01	ポンプケース	Oil pump (body)	①	①	①	①	①	①	①	○	DB127
308	M9 0202 061	W500212H01	テーパピン 2.5φ×12×1/50	Oil pump positioning pin	②	②	②	②	②	②	②	○	
309	M9 1103 004	W467868H01	プラマイネジ 11/64(40)×13	Screw (for Fig. 307)	③	③	③	③	③	③	③	○	
310	MF 10A0 685	W470288H01	羽根車	Oil pump impeller	①	①	①	①	①	①	①	○	
312	M9 0810 002	W501133H01	平ネジ 1/8(44)×8	Screw (for Fig. 310)	①	①	①	①	①	①	①	○	
313	MF 10A0 601	W461088H01	トリツケイタ	Oil suction plate	①	①	①	①	①	①	①	○	
318	M9 0801 004	W467881H01	プラマイネジ 1/8(44)×13	Screw	③	③	③	③	③	③	③	○	
916	**MF 20E0 141**	**W476410G01**	**パイプ(組)(上軸用)**	**Oil pipe (for arm shaft) Assy.**	①	①	①	①	①	①	①	○	元W461789
917	**MF 10E0 142**	**W461745G01**	**パイプ(組)(下軸用)**	**Oil pipe (for rotating hook shaft) Assy.**	①	①	①	①	①	①	①	○	
323	MF 20A0 631	W470287H01	ダイヤル	Oil adjustable ring	①	①	①	①	①	①	①		
324	MF 10A0 477	W502095H01	ストッパ	Stopper (for Fig. 323)	①	①	①	①	①	①	①	○	
325	M9 0906 002	W500791H01	平ネジ 9/64(40)×4.5	Screw (for Fig. 324)	②	②	②	②	②	②	②	○	
326	MF 10E2 148	W466814H02	油ヒモ	Oil cotton braid	①	①	①	①	①	①	①	○	
327	MF 10A1 731	W501450H01	ビニールパイプ	Oil cotton braid holder pipe	①	①	①	①	①	①	①	○	
328	MF 10A0 780	W444282H01	ホルダー	Oil cotton braid holder	①	①	①	①	①	①	①	○	
329	M9 1104 002	B 503842H01	平ネジ 11/64(40)×4.5	Screw (for Fig. 330)	②	②	②	②	②	②	②	○	
330	MF 10A0 147	W447762H01	油ヒモ支エ	Oil cotton braid supporter	①	①	①	①	①	①	①	○	
331	MF 10E3 148	W462830H01	油ヒモ	Oil cotton braid	①	①	①	①	①	①	①	○	元W462850
332	MF 20E0 740	W479326G01	フェルト組立	Felt pouch	①	①	①	①	①	①	①	○	元W502394
333	MF 10A0 731	W446232H01	ビニールパイプ	Oil return pipe	①	①	①	①	①	①	①	○	
334	M9 1108 002	B 509289H01	平ネジ 11/64(40)×7	Screw (for Fig. 336)	①	①	①	①	①	①	①	○	
336	MF 10A0 689	W444230H01	パイプホルダー	Oil return pipe holder	①	①	①	①	①	①	①	○	
337		W479329H01	フェルト押エ	Felt cover	①	①	①	①	①	①	①		
338	MF 10E0 337		アミ組立	Oil pump screen	①	①	①	①	①	①	①		
339	MF 10E3 148	W462830H01	油ヒモ	Oil cotton braid	②	②	②	②	②	②	②		

DB-130形　付属品箱　ACCESSORIES BOX

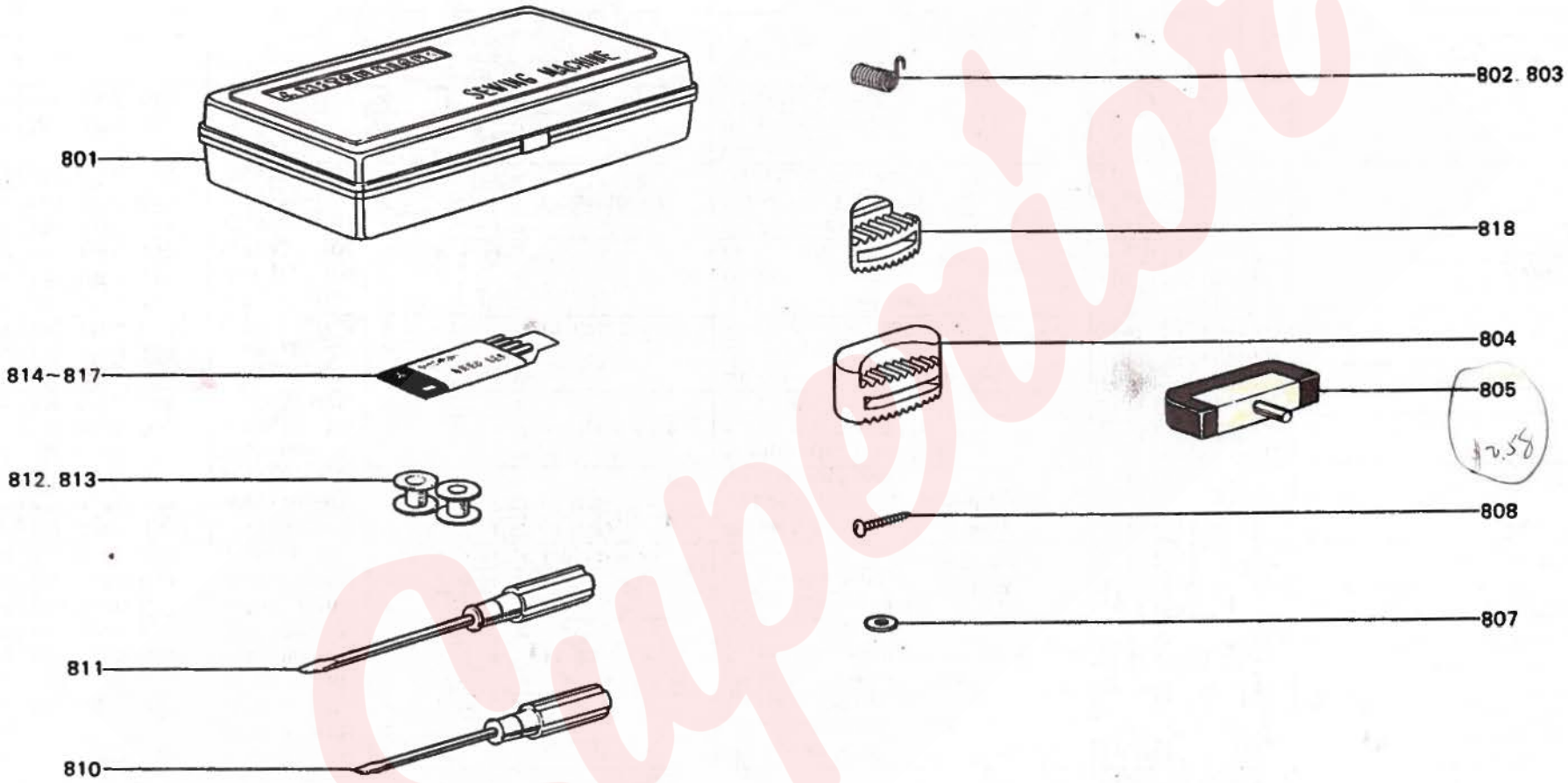

Superior

DB-130形　付属品箱 ACCESSORIES BOX

Fig No.	サービス部品コード Part No.	資材コード Code No.	部品名	Name of Part	個/台 Amt. req DB130-10	DB130-11	DB130-12	DB130-12-7	DB130-13	DB130-14	DB130-22	DB120	備考 Remarks
801	MF 20A0 749	P 833000X01	付属品箱	Accessory box	①	①	①	①	①	①	①	○	元W220518
802	MF 10A0 187	W475488H01	糸取リバネ	Thread take-up spring	①	①				①		○	元W450070
803	MF 12B0 187	W461748H01	糸取リバネ	Thread take-up spring			①	①	①		①		DB127
804	MF 20A0 419	W476425H01	防振ゴム(大)	Vibration preventing rubbers	②	②	②	②	②	②	②		元W502100
805	MF 20A0 418	W467239H02	ゴムヒンジ	Table hinge	②	②	②	②	②	②	②	○	
807	M9 0608 050	W990011H01	座金6	Washer	②	②	②	②	②	②	②	○	
808	M9 0401 041	W990010H01	丸木ネジ4.5×20	Screw	②	②	②	②	②	②	②	○	
810	MB 02A1 608	P 842002X01	ネジ回シ(小)	Screw driver (small)	①	①	①	①	①	①	①	○	Fig. No. 811ニ含ム 元W443655
811	MB 02A0 608	P 842003X01	ネジ回シ(中)	Screw driver (middle)	①	①	①	①	①	①	①	○	元W443654
812	MF 10A0 123	W462632H01	ボビン	Bobbin	④	④	④	④	④	④		○	
813	MF 25B0 123	W470215H01	ボビン	Bobbin							④		
814	MF 20A0 128	S 970002H01	針 DB×1 #14	Needle	④							○	元W465271
815	MF 21D0 128	S 970001H01	針 DA×1 #11	Needle		④				④			
816	MF 22B0 128	S 970002H02	針 DB×1 #21	Needle			④	④					
817	MF 23C0 128	S 970002H04	針 DB×1 #23	Needle					④		④		
818	MF 20A1 419	W476426H01	防振ゴム(小)	Vibration preventing rubbers	②	②	②	②	②	②	②		

DB-130形　付属品　ACCESSORIES

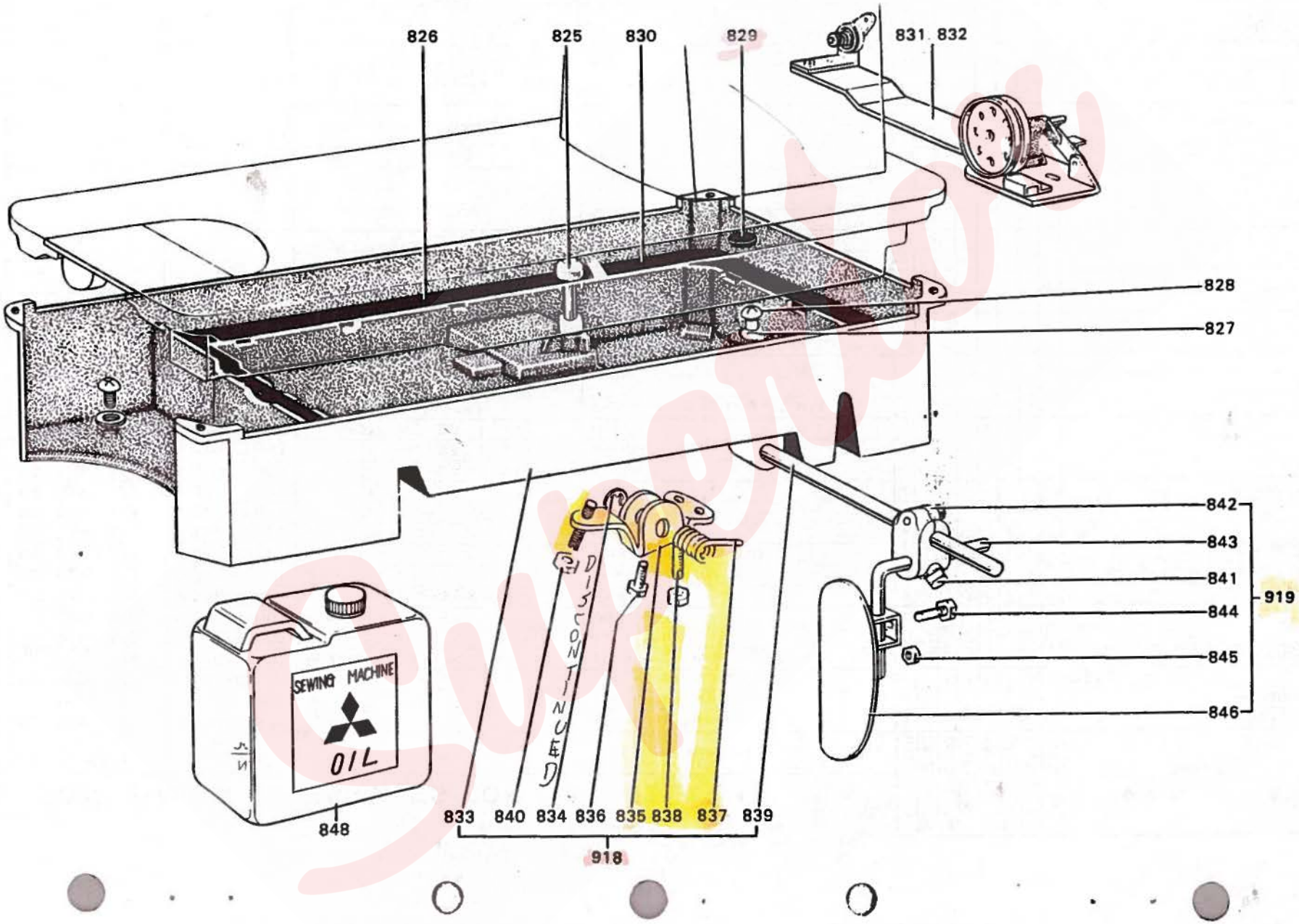

DB-130形　付属品 ACCESSORIES

Fig. No.	サービス部品コード Part No.	資材コード Code No.	部品名	Name of Part	個/台 Amt. req DB130-10	DB130-11	DB130-12	DB130-12-7	DB130-13	DB130-14	DB130-22	DB120	備考 Remarks
825	M9 0802 060 ●	W450263	ヒザ上ゲピン 8φ×70	Knee lifter connecting pin	①	①	①	①	①	①	①	○	
826	MF 20A3 691	W471441	ガスケット	Gasket	①	①	①	①	①	①	①		
827	M9 7001 052	W470200	特殊座金	Washer	②	②	②	②	②	②	②	○	
828	M9 2001 002	W501327	平ネジ 5/16(28)×6.5	Screw (Oil tank)	②	②	②	②	②	②	②	○	
829	M9 0701 099		OP-S 磁石	Magnet	①	①	①	①	①	①	①		
830	MF 20A2 691	W471440	ガスケット	Gasket	①	①	①	①	①	①	①		
831	MF 20E0 190	SM31097	糸巻仕掛(組)	Bobbin winder	①	①	①	①	①	①		○	
832	MF 25E0 190	SM41217	糸巻仕掛(組)	Bobbin winder							①		
918	MF 20E0 139		油槽(組)	Oil tank Assy.	①	①	①	①	①	①	①		
833	MF 10A0 139	W110322	油槽	Oil tank	①	①	①	①	①	①	①	○	Fig. No. 918ニ含ム
834	M9 0509 065	DISCONTINUED	E形止メ輪 9	E type stop ring 9	①	①	①	①	①	①	①		〃
835	MF 20A1 724	W477606	ヒザ上ゲ腕	Knee lifter lever crank	①	①	①	①	①	①	①		〃 元W450112
836	M9 1504 022	W501813	ボルト 15/64(28)×25	Bolt	①	①	①	①	①	①	①		〃
837	MF 20A1 729	W479331	ヒネリバネ	Spring	①	①	①	①	①	①	①		〃 元W502107
838	M9 1520 001	B 503980	頭ナシ止メネジ 15/64(28)×28	Set screw	②	②	②	②	②	②	②		〃 元B509380
839	MF 20A0 723	W450111	ヒザ上ゲ軸	Knee lifter bar	①	①	①	①	①	①	①		〃
840	M9 1501 045	B 509260	ナット 15/64(28)×3	Nut	①	①	①	①	①	①	①		〃
919	MF 20E0 727	W227492G01	ヒザ上ゲ仕掛(組)	Knee lifter lifting Assy.	①	①	①	①	①	①	①		
841	M9 2001 031	B 509174	角頭ボルト 5/16(18)×13	Square head bolt	②	②	②	②	②	②	②		Fig. No. 919ニ含ム
842	MF 20A0 784	W447074	棒接手	Knee lifter bar joint	①	①	①	①	①	①	①		〃
843	MF 20A0 728	W449371	ヒザ板棒	Knee lifter pad shaft	①	①	①	①	①	①	①		〃
844	M9 2061 022	W469723	ボルト M8×16	Bolt	①	①	①	①	①	①	①		〃
845	M9 2071 045	W469724	ナット M8	Nut	①	①	①	①	①	①	①		〃
846	MF 20A0 510	W325888	ソウサバン	Knee lifter pad	①	①	①	①	①	①	①		〃
848	MF 10E0 149	W227466	油缶	Oil can	①	①	①	①	①	①	①		元W219663

未来を開発する
三菱電機

Supplier